GC1200W 32/35 C 23

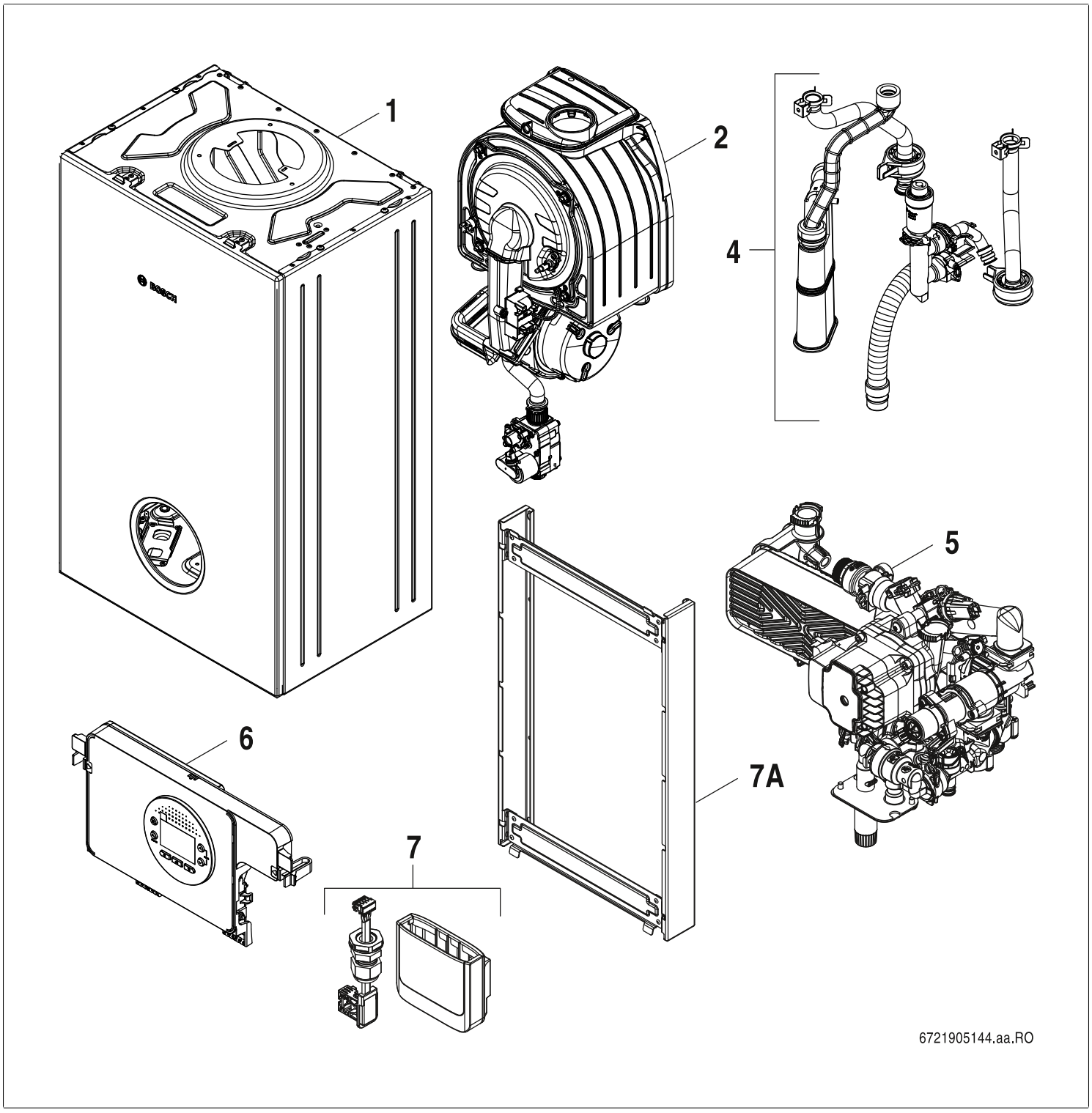

[de] Wichtige Hinweise zur Installation/Montage
Die Installation/Montage muss durch eine für die Arbeiten zugelassene Fachkraft unter Beachtung der geltenden Vorschriften erfolgen.

[en] Important notes on installation/assembly
The installation/assembly must be carried out by a qualified contractor, following these instructions and in compliance with the applicable regulations.

[fr] Instructions importantes pour l'installation/le montage
L'installation/le montage doit être effectué(e) par un spécialiste qualifié pour les opérations concernées et dans le respect de la présente notice et des prescriptions applicables.

[bg] Важни указания във връзка с инсталацията/монтажа
Инсталацията/монтажът трябва да се извършва от лицензиран за работите специалист в съответствие с настоящото ръководство и с приложимите разпоредби.

[cs] Důležité pokyny k instalaci/montáži
Instalaci/montáž musí při dodržení pokynů uvedených v tomto návodu a platných předpisů provést odborný pracovník s příslušným oprávněním pro tyto práce.

[da] Vigtige anvisninger til installationen/monteringen
IInstallationen/monteringen skal foretages af en godkendt installatør under overholdelse af denne vejledning og de gældende forskrifter.

[el] Σημαντικές υποδείξεις για την εγκατάσταση/συναρμολόγηση
Η εγκατάσταση/τοποθέτηση πρέπει να ανατίθεται σε εκπαιδευμένο για τις συγκεκριμένες εργασίες τεχνικό προσωπικό με τήρηση αυτών των οδηγιών καθώς και των σχετικών προδιαγραφών.

[es] Indicaciones importantes para instalación/montaje
La instalación/el montaje debe realizarla personal especializado que esté autorizado para realizar estos trabajos y que tenga en cuenta estas instrucciones y la normativa vigente.

[et] Olulised juhised paigaldamiseks/montaažiks
Paigaldamist/montaaži tohib läbi viia vaid selleks volitusi omav spetsialist, arvestades kehtivaid nõudeid.

[nl-BE] Belangrijke aanwijzingen betreffende de installatie/montage
De installatie/montage moet worden uitgevoerd door een voor de werkzaamheden geautoriseerde installateur rekening houdend met deze handleiding en de geldende voorschriften.

[fi] Tärkeitä asennus- ja kokoonpano-ohjeita
Näihin töihin hyväksytyn ammattiasentajan pitää suorittaa asennus- ja kokoonpanotyöt voimassa olevien määräysten mukaisesti.

(hr) Važne upute za Instalaciju/Montažu
Instalacija/montaža mora biti izvedena od strane kvalificiranog stručnog osoblja, poštujući ove Upute i u skladu sa važećim propisima.

[hu] Fontos tudnivalók az installáláshoz/szereléshez
A telepítést/szerelést egy, a munkálatokra felhatalmazott szakembernek kell végeznie, jelen utasítás és az érvényes előírások figyelembevétele mellett.

[it] Avvertenze importanti per l'installazione/il montaggio
L'installazione/il montaggio deve aver luogo ad opera di una ditta specializzata ed autorizzata in osservanza di queste istruzioni e delle direttive vigenti.

[ka] მნიშვნელოვანი მითითებები ინსტალაციისთვის/მონტაჟისათვის
ინსტალაცია/მონტაჟი უნდა განხორციელდეს სამუშაოებისთვის დაშვებული კვალიფიციური პერსონალის მიერ, მოქმედი განაწესის დაცვით.

[lt] Svarbios instaliavimo ir (arba) montavimo nuorodos
Instaliavimo/montavimo darbus, laikydamiesi šios instrukcijos reikalavimų ir galiojančių taisyklių, privalo atlikti šiems darbams įgalioti specialistai.

[sq] Shënime të rëndësishme për instalimin/montimin
Instalimi/montimi duhet të bëhet nga një kontraktues i kualifikuar, duke ndjekur këto udhëzime dhe në përputhje me rregulloret në fuqi.

[lv] Svarīgi norādījumi par iekārtas uzstādīšanu / montāžu
Uzstādīšanu/montāžu jāveic atbilstošajiem darbiem sertificētam speciālistam, ievērojot šo instrukciju un spēkā esošos noteikumus.

[nl] Belangrijke aanwijzingen betreffende de installatie/montage
De installatie/montage moet door een erkend installateur volgens de geldende voorschriften worden uitgevoerd.

[no] Viktig informasjon om installasjon/montering
Installasjonen/monteringen skal gjennomføres av autoriserte installatører, og installasjonsanvisningen samt gjeldende forskrifter skal følges.

[pl] Ważne wskazówki dotyczące instalacji/montażu
Instalację/montaż powinien wykonać specjalista uprawniony do tego typu prac z uwzględnieniem informacji podanych w niniejszej instrukcji oraz aktualnie obowiązujących przepisów.

[pt] Indicações importantes relativas à instalação/montagem
A instalação/montagem deve ser efectuada por um técnico autorizado para os trabalhos, respeitando este manual e as prescrições válidas.

[ro] Indicaţii importante privind instalarea/montajul
Instalarea/montajul trebuie realizate de către un specialist autorizat pentru lucrările respective, respectându-se prezentele instrucţiuni şi prescripţiile valabile.

[ru] Важные указания по подключению/монтажу
IПодключение/монтаж должны выполнять только специалисты, имеющие допуск к выполнению таких работ, при соблюдении требований этой инструкции и действующих норм и правил.

[sk] Dôležité pokyny týkajúce sa inštalácie/montáže
Inštaláciu/montáž musí vykonať odborný personál, ktorý má oprávnenie pre výkon týchto prác, pričom musí dodržiavať pokyny uvedené v tomto návode a platné predpisy.

[sl] Pomembni napotki za namestitev/montažo
Inštalacijo/montažo lahko izvede samo pooblaščen strokovnjak ob upoštevanju teh navodil in veljavnih predpisov.

[sr] Važna uputstva za ugradnju i montažu
Ovu instalaciju/montažu moraju da obave stručna lica koja su ovlašćena za obavljanje takvih radova u skladu sa ovim uputstvom i važećim propisima.

[sv] Viktiga anvisningar för installation/montering
Installationen/monteringen måste utföras av en behörig och tekniskt utbildad person enligt denna anvisning samt gällande föreskrifter.

[tr] Kurulum/Montaj ile ilgili önemli uyarılar
Kurulum/montaj, bu çalışmaları yapmasına müsaade edilen uzman kişiler tarafından işbu kılavuz ve geçerli yönetmelikler dikkate alınarak yapılmalıdır.

[uk] Важливі вказівки щодо установки/монтажу
Встановлення/монтаж повинні виконувати фахівці, що допущені до виконання таких робіт, із дотриманням цієї інструкції та діючих приписів.

[zh] 安装方面的重要提示
安装和组装工作必须由经过许可的专业人员进行,
同时必须遵守本说明 书和现行法规的相关要求

[ar] ملاحظات هامة للتركيب/التجميع
يجب أن يتم التركيب/التجميع من قبل متخصص مصرح له بالعمل، مع مراعاة اللوائح السارية.

[fa] تذکرات مهم درباره نصب/مونتاژ
نصب/مونتاژ باید توسط فردی حرفه ای که مجاز به انجام این کار است، و همچنین با توجه کامل به مقررات مربوطه انجام شود.

[az] Quraşdırılma
Quraşdırılma işinin yerinə yetirilməsi səlahiyyətli bir mütəxəssis tərəfindən və müvafiq qaydalara uyğun olaraq aparılmalıdır.

Lista de repuestos
Spare parts list

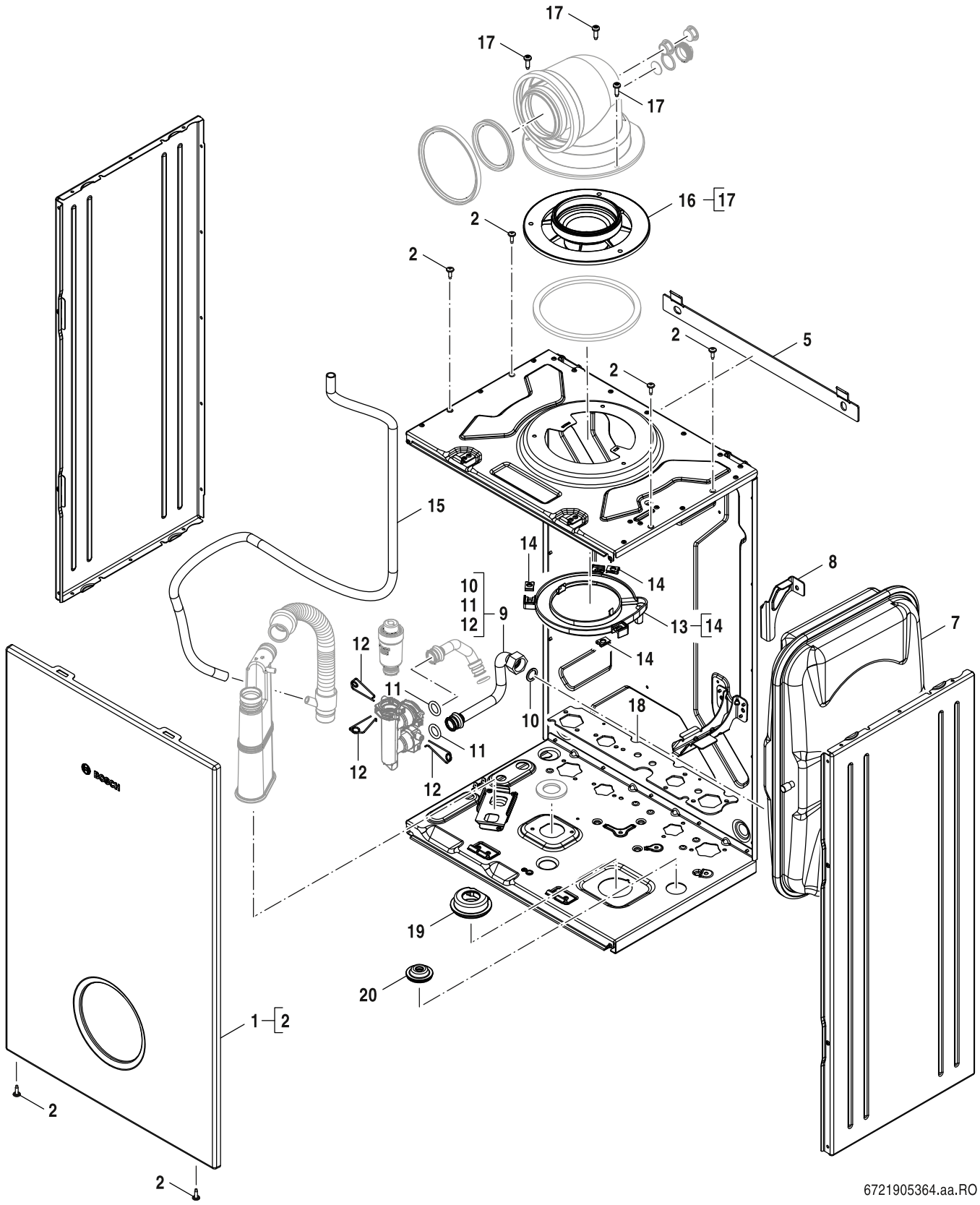

Piezas de chapa
Sheet metal

1

GC1200W 32/35 C 23

Pos	Descripción Description	Número el ordenar Ordering no.	7736903010																Observaciones Remarks
1	Frontal Bosch	8 737 604 548	■																
2	Tornillo 8x1 / 2 ZC PZFL Tipo B S / Tap	8 716 117 028	■																
5	Soporte de pared	8 718 646 534 0	■																
7	Vaso de expansión	8 737 604 235	■																
8	Soporte (Vaso de expansión)	8 737 604 543	■																
9	Tubo (Vaso de expansión)	8 755 005 906	■																
10	Junta 18,6x13,5x1,5 1/2" (10x)	8 710 103 045 0	■																
11	Junta tórica 13,87x3,53 (10x)	8 716 771 155 0	■																
12	Grapa de fijación 18mm (10x)	8 718 684 699 0	■																
13	Tapa	8 737 604 540	■																
14	Clip de fijación 4,8mm (10x)	8 710 609 015 0	■																
15	Manguera	8 737 604 553	■																
16	Adaptador (Collarín evacuación de gases)	8 716 122 825	■																
17	Tornillo 4,8x30 (3x)	8 713 403 039 0	■																
18	Placa estanqueidad (Bloque hidráulico)	8 737 604 544	■																
19	Junta (Válvula de llenado)	8 716 774 898	■																
20	Junta (Llave de vaciado)	8 737 604 545	■																

GC1200W 32/35 C 23

Piezas de chapa
Sheet metal

1

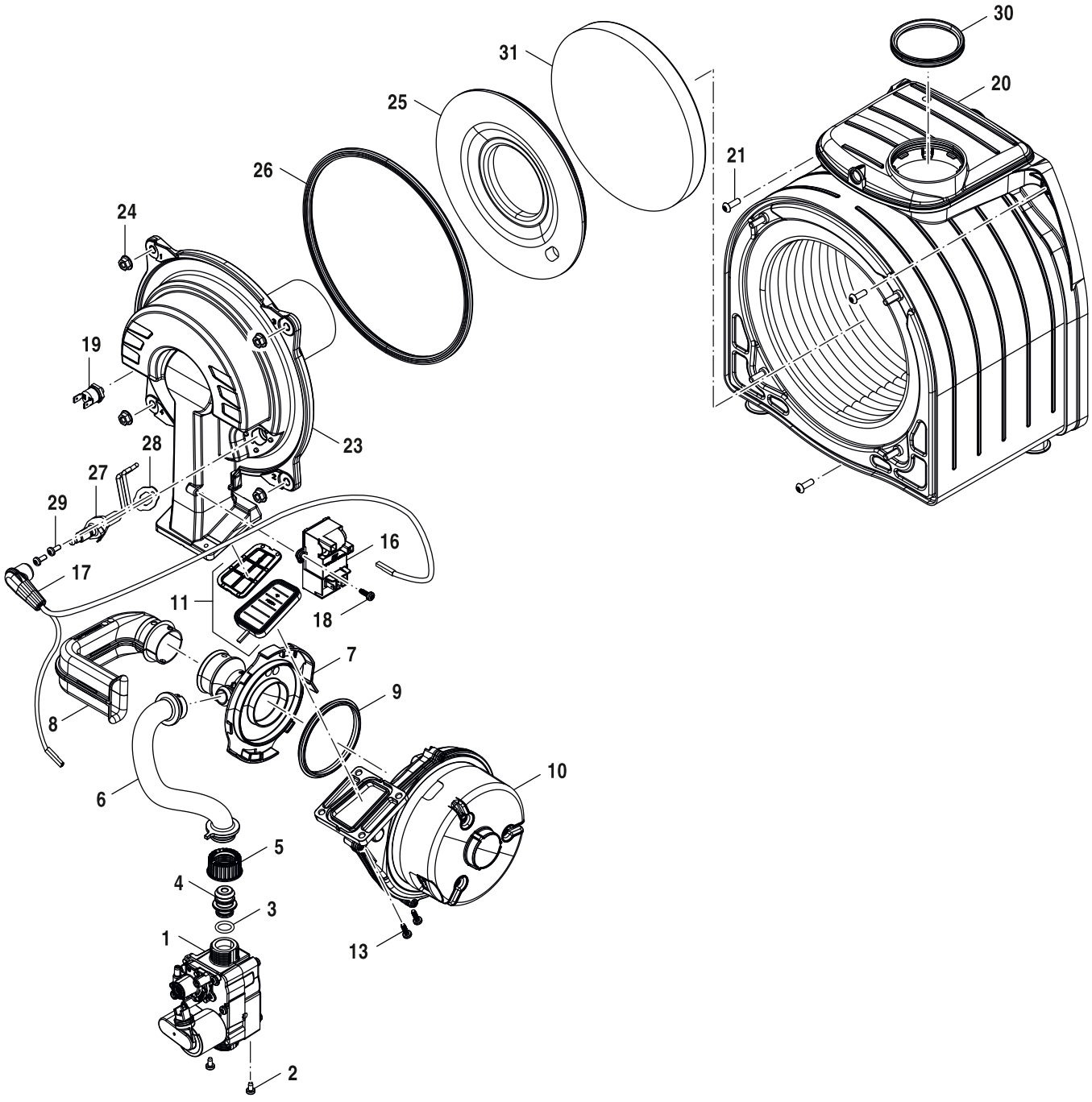

6721906145.aa.RO

Intercambiador de calor
Heat exchanger

2

GC1200W 32/35 C 23

Pos	Descripción Description	Número el ordenar Ordering no.	7736903010																Observaciones Remarks
1	Válvula de gas	8 738 902 772	■																
2	Tornillo M4x8 (10x)	8 738 901 740	■																
3	Junta tórica 12,37x2,62 (10x)	8 738 903 402	■																
4	Tobera G20 36kW	8 755 005 862	■																
5	Tuerca (Válvula de gas)	8 755 000 786	■																
6	Tubo de gas	8 755 005 866	■																
7	Venturi LM02	8 738 902 777	■																
8	Tubo de entrada de aire	7 736 700 396	■																
9	Junta (Tapa de quemador)	8 755 005 867	■																
10	Ventilador	8 755 005 868	■																
11	Clapeta antiretorno	8 755 005 869	■																
13	Tornillo 4x14 (10x)	7 746 900 447	■																
16	Transformador de encendido	8 738 902 779	■																
17	Cable de encendido	8 738 902 780	■																
18	Tornillo 4x12 (10x)	8 738 902 781	■																
19	Limitador de temperatura	8 738 905 217	■																
20	Intercambiador de calor	8 755 005 870	■																
21	Tornillo M5x16 (5x)	7 746 900 310	■																
22	Sensor de temperatura	8 738 903 403	■																
23	Tapa de quemador	8 755 005 871	■																
24	Tuerca M6 (10x)	8 738 903 410	■																
25	Aislamiento (Tapa de quemador)	8 738 902 784	■																
26	Junta (Tapa de quemador)	8 738 902 785	■																
27	Conjunto de electrodos	8 738 902 786	■																
28	Junta (Conjunto de electrodos) (5x)	8 738 902 787	■																
29	Tornillo 4x10 (10x)	8 738 902 788	■																
30	Junta DN60	8 738 902 789	■																
31	Aislamiento (Intercambiador de calor)	8 738 903 470	■																
	Conjunto de mantenimiento C3	8 738 903 670	■																

GC1200W 32/35 C 23

Intercambiador de calor
Heat exchanger

2

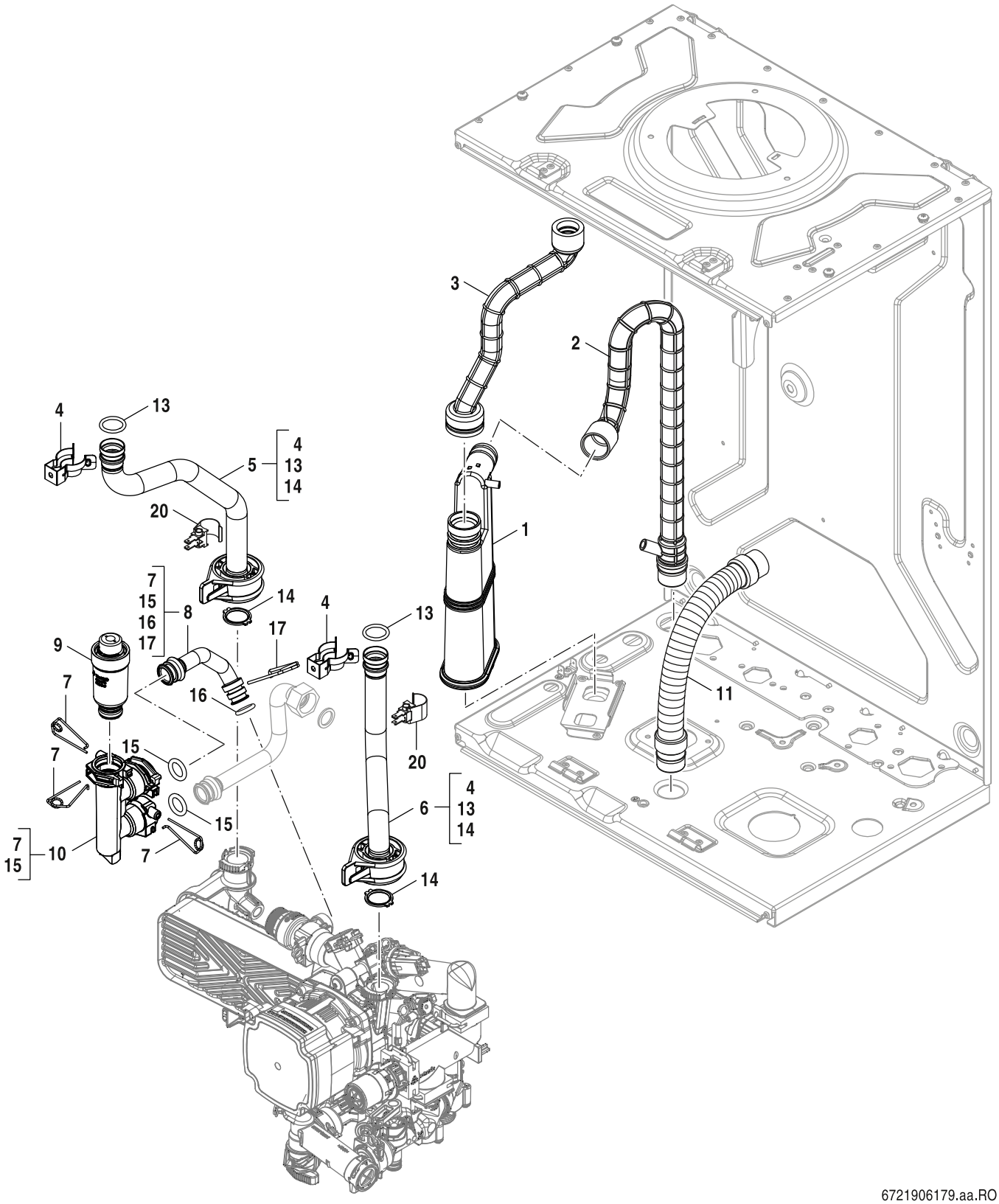

6721906179.aa.RO

Tubos
Tubes

4

GC1200W 32/35 C 23

Pos	Descripción Description	Número el ordenar Ordering no.	7736903010																Observaciones Remarks
1	Sifón	8 716 012 273 0	■																
2	Manguera (Sifón)	8 737 604 739	■																
3	Manguera (Intercambiador calor/Sifón)	8 755 005 902	■																
4	Grapa de sujeción (10x)	8 737 604 258	■																
5	Tubo de impulsión (CH)	8 755 005 904	■																
6	Tubo de retorno	8 737 604 262	■																
7	Grapa de fijación 18mm (10x)	8 718 684 699 0	■																
8	Tubo (Bomba)	8 755 005 905	■																
9	Purgador	8 737 604 731	■																
10	Adaptador (Purgador)	8 737 604 248	■																
11	Manguera (Válvula de seguridad)	8 737 604 264	■																
12	Clip de retención 16,1x32,5 (10x)	8 737 604 259	■																
13	Junta tórica 17,86x2,62 (10x)	8 716 140 806 0	■																
14	Junta 18.5x24.3mm (10x)	8 716 771 259 0	■																
15	Junta tórica 13,87x3,53 (10x)	8 716 771 155 0	■																
16	Junta tórica 12,5x3 (10x)	8 716 118 019	■																
17	Grapa de fijación 10mm (10x)	8 716 771 167 0	■																
20	Sensor de temperatura	8 738 903 403	■																

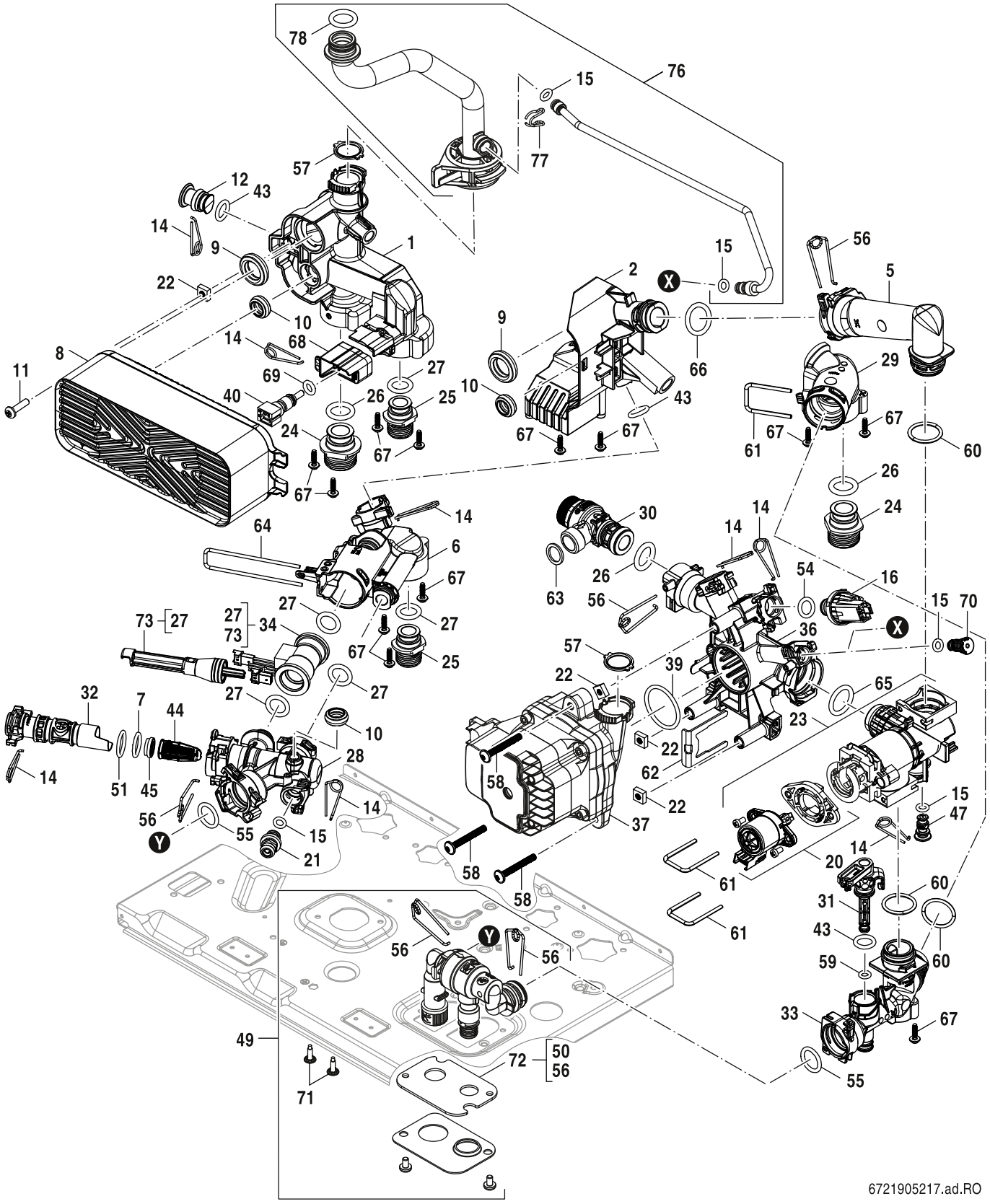

Bloque hidráulico
Hydraulic block

5

GC1200W 32/35 C 23

Pos	Descripción Description	Número el ordenar Ordering no.	7736903010																Observaciones Remarks
1	Adaptador (izquierda)	8 737 713 731	■																
2	Adaptador (derecha)	8 737 604 403	■																
5	Adaptador	8 737 604 395	■																
6	Adaptador (Limitador de caudal)	8 737 604 402	■																
7	Junta tórica 15,54x2,62 (10x)	8 716 771 156 0	■																
8	Placa intercambiadora de calor C-PHE 22	8 737 602 364	■																
9	Junta 28,4x8 (10x)	8 716 771 003 0	■																
10	Junta 19,4x8 (10x)	8 716 771 325 0	■																
11	Tornillo M5x20 (10x)	8 737 713 708	■																
12	Tapón (13mm)	8 737 713 732	■																
14	Grapa de fijación 10mm (10x)	8 716 771 167 0	■																
15	Anillo tórico 6x2,5 (10x)	8 716 771 164 0	■																
16	Sonda de presión	8 718 651 042 0	■																
19	Tapón	8 737 604 415	■																
20	Motor (Válvula de 3 vías)	8 737 602 357	■																
21	Válvula de seguridad	8 737 713 733	■																
22	Tuerca M5 (12x)	8 737 713 720	■																
23	Válvula de 3 vías	8 737 604 397	■																
24	Conexión 3/4"	8 737 713 734	■																
25	Conexión 1/2"	8 737 713 735	■																
26	Junta tórica 17x4 L (10x)	8 716 771 154 0	■																
27	Junta tórica 13,87x3,53 L (10x)	8 716 107 439 0	■																
28	Adaptador (Caudalímetro)	8 737 604 401	■																
29	Adaptador (Retorno)	8 737 604 398	■																
30	Válvula de seguridad	8 737 604 406	■																
31	Llave de vaciado	8 737 713 724	■																
32	Cartucho (Válvula de retención)	8 737 713 729	■																
33	Adaptador (Válvula de 3 vías)	8 737 604 400	■																
34	Caudalímetro	8 737 713 706	■																
35	Válvula antiretorno	8 737 604 418	■																
36	Adaptador (Bomba)	8 737 604 396	■																
37	Bomba UPM4L 68W ErP1	8 737 605 867	■																
39	Junta tórica 34x3 (1x)	8 737 715 461	■																
40	Sensor de temperatura	8 714 500 081 0	■																
43	Junta tórica 12,5x3 (10x)	8 716 118 019	■																
44	Filtro	8 737 713 713	■																
45	Limitador de caudal E-W-LP 14L	8 737 713 719	■																
47	Tapón (Válvula de 3 vías)	8 737 604 405	■																
49	Válvula de llenado	8 716 774 909	■																
51	Junta tórica 17,12x2,62 (10x)	8 716 771 162 0	■																
54	Junta tórica 9,5x2,5 (10x)	8 737 713 709	■																
55	Junta tórica 17,0x3,0 (10x)	8 737 713 710	■																
56	Grapa de fijación 18mm (10x)	8 737 713 711	■																
57	Junta 18.5x24.3mm (10x)	8 716 771 259 0	■																
58	Tornillo M5x40 (2x)	2 912 431 170 0	■																
59	Junta tórica 2,4x5,6 (10x)	8 737 713 707	■																
60	Junta tórica 23,47x2,62 (10x)	8 737 602 349	■																
61	Grapa de fijación (10x)	8 737 602 356	■																
62	Clip de retención (Bomba) (10x)	8 737 713 721	■																
63	Junta 18,6x13,5x1,5 EPDM (10x)	8 716 121 476	■																
64	Grapa de fijación (Caudalímetro) (10x)	8 737 713 712	■																
65	Junta tórica 23x4 (10x)	8 716 771 353 0	■																

GC1200W 32/35 C 23

Bloque hidráulico
Hydraulic block

5

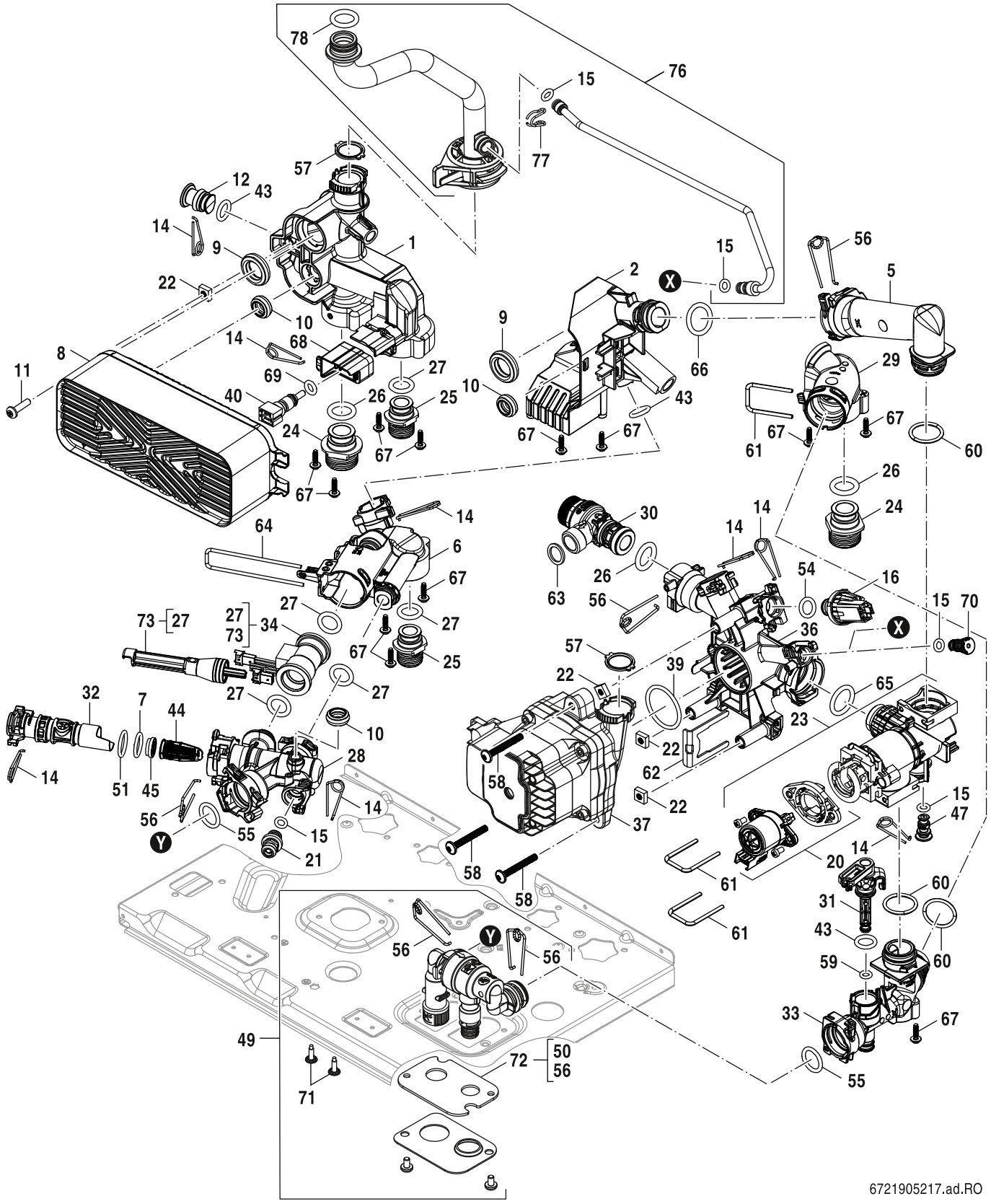

Bloque hidráulico
Hydraulic block

5

GC1200W 32/35 C 23

Pos	Descripción Description	Número el ordenar Ordering no.	7736903010																Observaciones Remarks
66	Junta tórica 20,22x3,53 EPDM (10x)	8 718 685 490 0	■																
67	Tornillo 4x14 (12x)	8 737 604 392	■																
68	Carcasa (Sensor de temperatura)	8 737 604 414	■																
69	Junta tórica 7,75x2,1 (10x)	8 710 205 080 0	■																
70	Tapón (Manómetro)	8 737 713 722	■																
71	Tornillo 8x1/2 (10x)	8 737 604 542	■																
72	Junta (Válvula de llenado)	8 716 774 898	■																
73	Herramienta montaje (Caudalímetro Junta)	8 716 775 024	■																
76	Conjunto de bypass	8 755 008 255	■																
77	Clip de retención (10x)	8 719 905 335 0	■																
78	Junta tórica 17,86x2,62 (10x)	8 716 140 806 0	■																

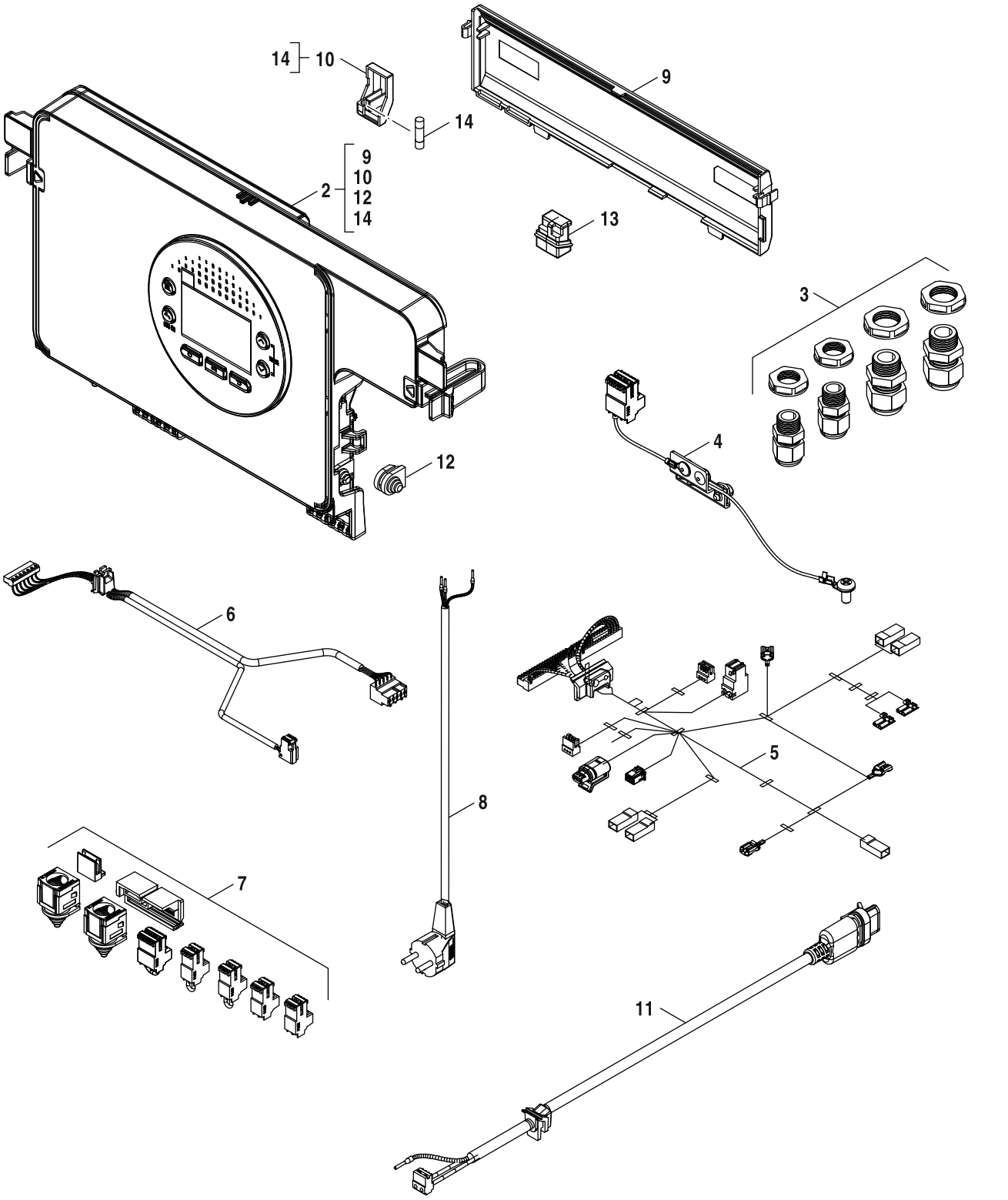

Caja de conexiones
Control box

6

GC1200W 32/35 C 23

Pos	Descripción Description	Número el ordenar Ordering no.	7736903010																Observaciones Remarks
2	Unidad de control ACU LOP-22	8 737 605 542	■																
3	Conjunto guía de cables	8 737 604 240	■																
4	Cable de tierra	8 737 604 245	■																
5	Mazo de cables 24 V	8 737 604 241	■																
6	Mazo de cables 230 V	8 737 604 242	■																
7	Conjunto de conectores	8 737 604 244	■																
8	Cable de alimentación	8 737 604 254	■																
9	Tapa de mantenimiento ACU LOP-22	8 737 604 737	■																
10	Fusible 5x20mm + Soporte	8 737 604 738	■																
11	Cable de bomba	8 737 604 662	■																
12	Retenedor de cable (10x)	8 710 506 185 0	■																
13	HCM 25232	8 755 005 602	■																
14	Fusible 5x20mm Fast Acting (5x)	8 716 116 900	■																

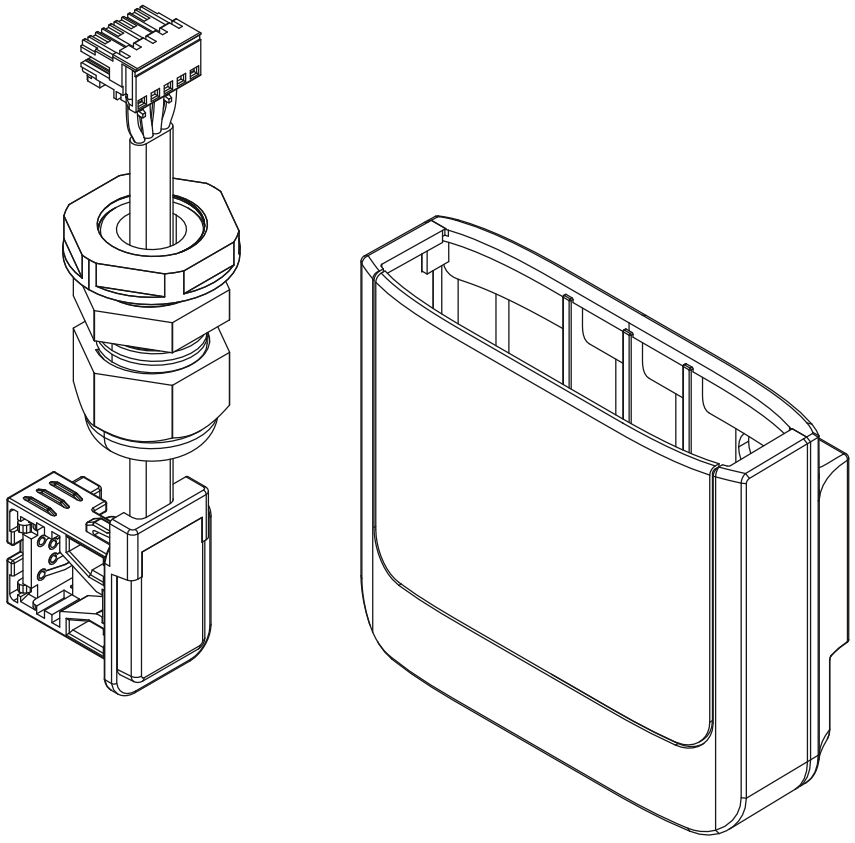

6721905152.aa.RO

7 Puerta de Enlace Key RF para
RF Key Connection

GC1200W 32/35 C 23

Pos	Descripción Description	Número el ordenar Ordering no.	7736903010																Observaciones Remarks
	Puerta de Enlace Key RF para C1200 W	7 716 780 588	■																

GC1200W 32/35 C 23

Puerta de Enlace Key RF para
RF Key Connection

7

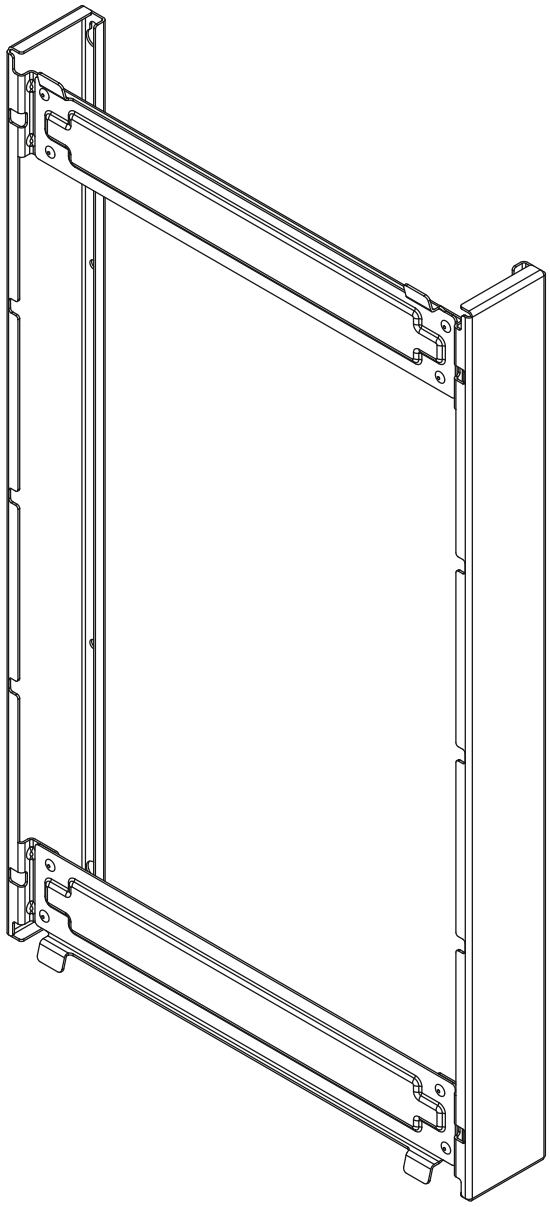

6721905154.aa.RO

Bastidor
Backframe

7A

GC1200W 32/35 C 23

Pos	Descripción Description	Número el ordenar Ordering no.	7736903010																Observaciones Remarks
	Bastidor 67 mm C1200 W	7 716 780 596	■																

Lista de traducciones
List of translations

Pos	Description				
1	**Element of construction**				
1	Front panel Bosch				
2	Screw 8x1/2 ZC PZFL Type B S/Tap Dog Tip				
5	Wall mounting bracket				
7	Expansion vessel				
8	Bracket (Expansion vessel)				
9	Pipe (Expansion vessel)				
10	Gasket 18,6x13,5x1,5 1/2" (10x)				
11	O-ring 13,87x3,53 (10x)				
12	Clip 18mm (10x)				
13	Cover				
14	Clip 4,8mm (10x)				
15	Hose				
16	Adapter (Flue adapter)				
17	Screw 4,8x30 (3x)				
18	Sealing plate (Hydraulic block)				
19	Seal (Charging link keyless)				
20	Seal (Drain cock)				
2	**Element of construction**				
1	Gas valve				
2	Screw M4x8 (10x)				
3	O-ring 12,37x2,62 (10x)				
4	Restrictor r-321				
5	Nut (Gas valve)				
6	Gas hose				
7	Venturi LM02				
8	Suction pipe				
9	Seal (Burner cover)				
10	Fan				
11	Non-return valve				
13	Screw 4x14 (10x)				
16	Ignition transformer				

Lista de traducciones
List of translations

Pos	Description				
17	Ignition cable				
18	Screw 4x12 (10x)				
19	Temperature limiter				
20	Heat exchanger				
21	Screw M5x16 (5x)				
22	Temperature sensor				
23	Burner cover				
24	Nut M6 (10x)				
25	Insulation (Burner cover)				
26	Seal (Burner cover)				
27	Electrode kit				
28	Seal (Electrode kit) (5x)				
29	Screw 4x10 (10x)				
30	Lip seal DN60				
31	Insulation (Heat exchanger)				
	Service kit C3				
4	**Element of construction**				
1	Siphon				
2	Hose (Siphon)				
3	Hose (Heat exchanger/Siphon)				
4	Clip (10x)				
5	Supply pipe (CH)				
6	Return pipe (CH)				
7	Clip 18mm (10x)				
8	Pipe (Pump)				
9	Air vent				
10	Adapter (Air vent)				
11	Hose (Pressure relief valve)				
12	Clip 16,1x32,5 (10x)				
13	O-ring 17,86x2,62 (10x)				
14	Seal 18.5x24.3mm (10x)				
15	O-ring 13,87x3,53 (10x)				

Lista de traducciones
List of translations

Pos	Description				
16	O-ring 12,5x3 (10x)				
17	Clip 10mm (10x)				
20	Temperature sensor				
5	**Element of construction**				
1	Adapter (PHE left)				
2	Adapter (PHE right)				
5	Adapter (PHE/3WV)				
6	Adapter (Flow limiter)				
7	O-ring 15,54x2,62 (10x)				
8	Plate heat exchanger C-PHE 22				
9	Seal 28,4x8 (10x)				
10	Seal 19,4x8 (10x)				
11	Screw M5x20 (10x)				
12	Plug (13mm)				
14	Clip 10mm (10x)				
15	O-ring 6x2,5 (10x)				
16	Pressure Sensor				
19	Plug				
20	Motor (3-way valve)				
21	Pressure relief valve				
22	Nut M5 (12x)				
23	3-way valve				
24	Fitting 3/4"				
25	Fitting 1/2"				
26	O-Ring 17x4 L (10x)				
27	O-ring 13,87x3,53 L (10x)				
28	Adapter (Flow sensor)				
29	Adapter (Return CH)				
30	Pressure relief valve				
31	Drain cock				
32	Cartridge (Sound absorber)				
33	Adapter (3-way valve)				

Lista de traducciones
List of translations

Pos	Description				
34	Flow sensor				
35	Non-return valve				
36	Adapter (Pump)				
37	Pump UPM4L 68W ErP1				
39	O-ring 34x3 (1x)				
40	Temperature Sensor				
43	O-ring 12,5x3 (10x)				
44	Filter				
45	Flow limiter E-W-LP 14L				
47	Plug (3-way valve)				
49	Charging link keyless				
51	O-ring 17,12x2,62 (10x)				
54	O-ring 9,5x2,5 (10x)				
55	O-ring 17,0x3,0 (10x)				
56	Clip 18mm (10x)				
57	Seal 18.5x24.3mm (10x)				
58	Screw M5x40 (2x)				
59	O-ring 2,4x5,6 (10x)				
60	O-ring 23,47x2,62 (10x)				
61	Clip (10x)				
62	Clip (Pump) (10x)				
63	Gasket 18,6x13,5x1,5 EPDM (10x)				
64	Clip (Flow sensor) (10x)				
65	O-ring 23x4 (10x)				
66	O-ring 20,22x3,53 EPDM (10x)				
67	Screw 4x14 (12x)				
68	Casing (Temperature sensor)				
69	O-Ring 7,75x2,1 (10x)				
70	Plug (Pressure gauge)				
71	Screw 8x1/2 (10x)				
72	Seal (Charging link keyless)				
73	Mounting Tool (Flow sensor - O-ring)				

Lista de traducciones
List of translations

Pos	Description				
76	Bypass kit				
77	Clip (10x)				
78	O-ring 17,86x2,62 (10x)				
6	**Element of construction**				
2	Control unit ACU LOP-22				
3	Cable guide kit				
4	Earth cable				
5	Cable harness LV				
6	Cable harness HV				
7	Connector kit				
8	Mains cable with Plug				
9	Service cover ACU LOP-22				
10	Fuse 5x20mm + Bracket				
11	Pump cable				
12	Strain relief (10x)				
13	Code plug 25232				
14	Fuse 5x20mm Fast Acting (5x)				
7	**Element of construction**				
	RF Key Connection				
7A	**Element of construction**				

Tipos de aplicaciones
Types of appliances

Aparato Appliance	Número el ordenar Ordering no.	Paese Country	Observaciones Remarks
GC1200W 32/35 C 23	7 736 903 010	ES	

BOSCH

Bosch Thermotechnik GmbH
Junkersstr. 20-24
D-73249 Wernau / Germany
www.bosch-homecomfort.com