Catálogo de peças de substituição
Spare parts list
Ersatzteilliste

Liste des pièces de rechange
Lista parti di ricambio
Lista de repuestos

6720609362
2011.01 JF

SolarBox CC/CB/EC/EB
Módulo Transferência Solar B/C

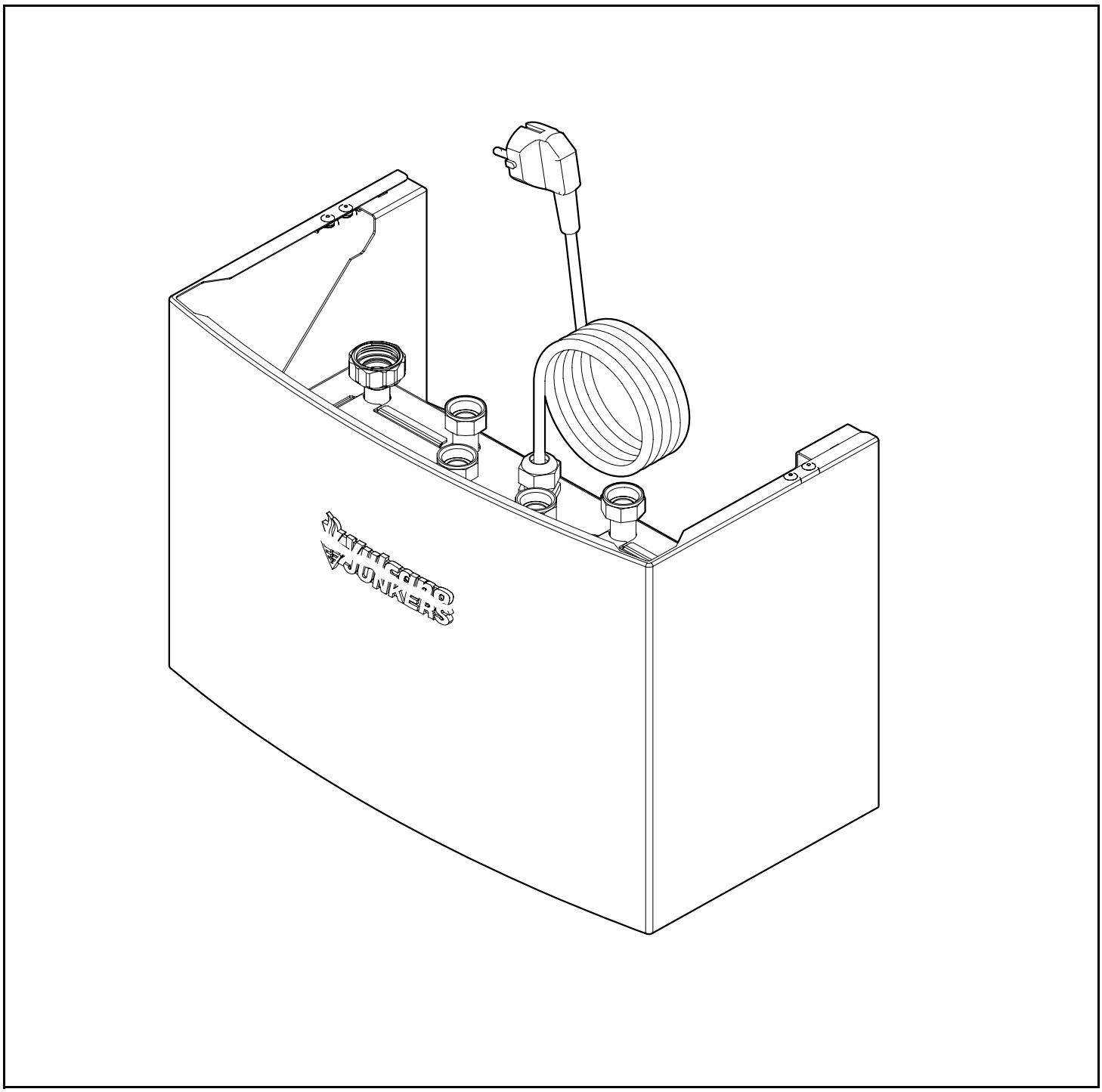

JUNKERS
Bosch Gruppe

Vulcano

Módulo Transferência	7 736 500 212	8
Módulo Transferência	7 736 500 213	6
Solarbox CB	7 736 500 209	6
Solarbox CC	7 709 003 917	8
Solarbox EB	7 736 500 211	6
Solarbox EC	7 736 500 210	8

Português

Informações importantes

- **Alteração importante a partir de 1 de Abril de 2003:**
  O código das peças de substituição é alterado de 10 para11 dígitos.
  Exemplo: Código antigo: 8710103043
  Código novo: 87101030430
  Ao efectuar uma encomenda, adicionar um "0" no final de cada código.
  Todos as peças de substituição com 10 dígitos continuam válidos.
- Peças de substituição só podem ser montadas por um técnico credenciado.
- Os grupos de preços indicados podem ser alterados durante a validade da presente lista de peças de substituição.
  Nós recomendamos que verifique os grupos de preços sempre na lista de preços actualizada.
- Em anexo encontra uma lista dos aparelhos e países para os quais esta lista de peças de substituição é válida.

Français

Indications importantes

- **Attention a partir du 1er avril:**
  Passage des numéros de commande à 10 chiffres à des numéros de commande à 11 chiffres pour les pièces de rechange.
  Exemple: ancien numéro: 8710103043
  nouveau numéro: 87101030430
  Rajouter toujours un “0 ” en 11ème position dans vos commandes. Toutes les listes de pièces de rechange affichant les numéros de commande à 10 chiffres restent valables.
- L ’installation des pièces de rechange doit être effectuée par un professionnel qualifié.
- Les groupes de prix indiqués peuvent changer durant la durée de validité de la présente liste des pièces de rechange.
  Nous vous recommandons donc de vérifier les groupes de prix au moyen de la liste de prix correspondante en vigueur.
- Veuilles tr uver en annexe une vue globale des types de chaudières et des pays pour lesquels la présente liste des pièces de rechange est valable.

English

Important notes

- **Important change as of 1 April 2003:**
  Change-over from 10-digit to 11-digit spare parts order numbers.
  Example: Old number: 8710103043
  New number: 87101030430
  When placing orders always add an extra “0 ” on the end.
  All spare parts lists with 10-digit order numbers remain valid.
- The spare parts may only be installed by an approved installer.
- The price groups quoted may change during the period of validity of this spare parts list.
  We therefore advise you to check the price gr ups against the current price list.
- In the appendix you will find a list of the models and countries to which this spare parts list applies.

Italiano

Avvertenze importanti

- **Attenzione a partire dal primo aprile 2003:**
  I codici d’ordinazione saranno non piú di dieci cifre ma bensi di 11.
  Esempio: vecchio: 8710103043
  nuovo: 87101030430
  negli ordini successivi,aggiungere sempre lo zero finale.
  All spare parts lists with 10-digit order numbers remain valid.
- Le parti di ricambio p ssono essere montate esclusivamente da personale qualificato ed in possesso dei requisiti tecnico-professionali (L.46/90).
- Durante il periodo di validità della presente lista ricambi,i gruppi inerenti i prezzi riportati,possono essere soggetti a cambiamenti.
  Pertanto,è sempre consigliata una verifica basata sul confronto tra i gruppi prezzi riportati ed il relativo listino prezzi in vigore.
- In appendice sono reperibili elenco di sigle e codici,corrispondente ai vari paesi di destinazione.

Deutsch

Wichtige Hinweise

- **Achtung seit 1 April 2003:**
  Umstellung von 10-stellige auf 11-stellige Ersatzteil-bestellnummern.
  Beispiel: alt: 8710103043
  neu: 87101030430
  Bei Bestellungen immer eine “0 ” als 11.Stelle ergänzen.
  Alle Ersatzteillisten mit 10-stelligen Bestellnummern behalten ihre Gültigkeit!
- Ersatzteile dürfen nur von einem zugelassenen Installateur eingebaut werden!
- Die genannten Preisgruppen können sich während der Gültigkeit dieser Ersatzteilliste ändern.
  Wir empfehlen Ihnen daher, die Preisgruppen anhand der jeweils gültigen Preisliste zu prüfen.
- Im Anhang finden Sie eine Übersicht der Gerätetypen und Länder,für die diese Ersatzteilliste gilt.

Español

Indicaciones importantes

- **Cambio importante a partir del 1 de Abril de 2003:**
  El código de las piezas de repuesto cambia de 10 a 11dígitos.
  Ejemplo: Código antíguo: 8710103043
  Código nuevo: 87101030430
  Al realizar un pedido, añadir un "0"adicional al final.
  Todos los despieces con códigos de 10 dígitos continuan siendo válidos.
- Los repuestos solamente deben ser montados por los servicios técnicos oficiales de la marca!
- Los grupos de precios citados pueden sufrir alteraciones durante el período de vigencia de esta lista de repuestos.
  Recomendamos por ello contrastar los grupos de precios en base a las respectivas listas de precios vigentes.
- En es anexo podrá encontrar una relación de los tipos de aparato y países en los que si aplica esta lista de repuestos.

Catálogo de peças de substituição
Spare parts list

Ersatzteilliste
Liste des pièces de rechange

Lista parti di ricambio
Lista de repuestos

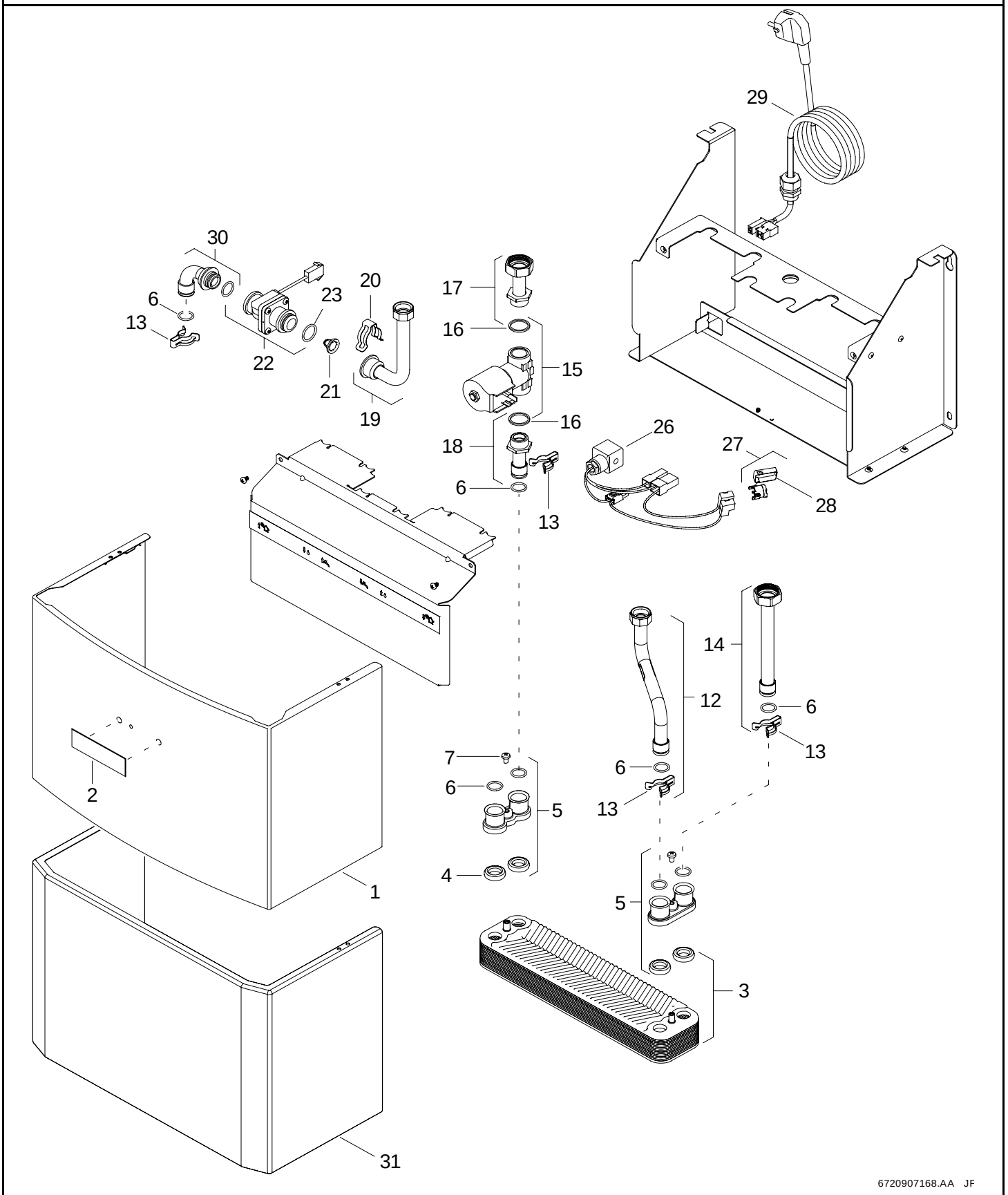

Módulo Transferência	7 736 500 213
Solarbox CB	7 736 500 209
Solarbox EB	7 736 500 211

Pos	Designação description Bezeichnung dénomination descrizioni descripción	S-Nr.	n° de pedido ordering no. Bestell-Nr. n° d'ordine n° d'ordine número el ordenar	PG	Módulo T.Solar B	Solarbox CB	Solarbox EB																		Observações remarks Bemerkungen remarques osservazioni observaciones
1	Frente		8 705 431 410 0		■	■																			
2	Chapa de marca		8 701 103 133 0	16	■																				Vulcano
2	Chapa de marca		8 701 103 132 0	16		■	■																		Junkers
3	Permutador térmico		8 716 106 685 0	47	■	■	■																		
4	Vedante		8 716 106 435 0	15	■	■	■																		
5	Flange de ligacao		8 705 202 151 0		■	■	■																		
6	O-ring (10x)		8 700 205 147 0	20	■	■	■																		
7	Parafuso de cabeça oval DIN7985		2 910 649 149 0	09	■	■	■																		
12	Tubo		8 700 715 543 0		■	■	■																		
13	Grampo (10X)		8 701 201 028 0	19	■	■	■																		
14	Tubo		8 700 715 537 0		■	■	■																		
15	Electrovalvula		8 707 206 511 0		■	■	■																		
16	Anel de vedacao		8 738 720 426 0		■	■	■																		
17	Tubo		8 700 715 539 0		■	■	■																		
18	Tubo		8 700 715 541 0		■	■	■																		
19	Tubo		8 738 720 423 0		■	■	■																		
20	CLIP		8 701 201 036 0		■	■	■																		
21	Filtro de água (10x)		8 700 507 001 0	20	■	■	■																		
22	Fluxostato		8 738 721 123 0		■	■	■																		
23	O-ring (10x)		8 700 205 135 0	20	■	■	■																		
25	O-ring (10x)		8 700 205 134 0	20	■	■	■																		
26	Cabo de ligacao		8 704 401 432 0		■	■	■																		
27	Limitador de temperatura		8 738 720 293 0		■	■	■																		
28	Mola de fixação (10x)		8 701 300 015 0	16	■	■	■																		
29	Cabo de alimentacao		8 704 401 436 0		■	■	■																		
30	Tubo		8 738 720 425 0		■	■	■																		
31	Frente prismatica Solarbox		8 705 431 416 0				■																		

Módulo Transferência	7 736 500 213
Solarbox CB	7 736 500 209
Solarbox EB	7 736 500 211

Catálogo de peças de substituição
Spare parts list

Ersatzteilliste
Liste des pièces de rechange

Lista parti di ricambio
Lista de repuestos

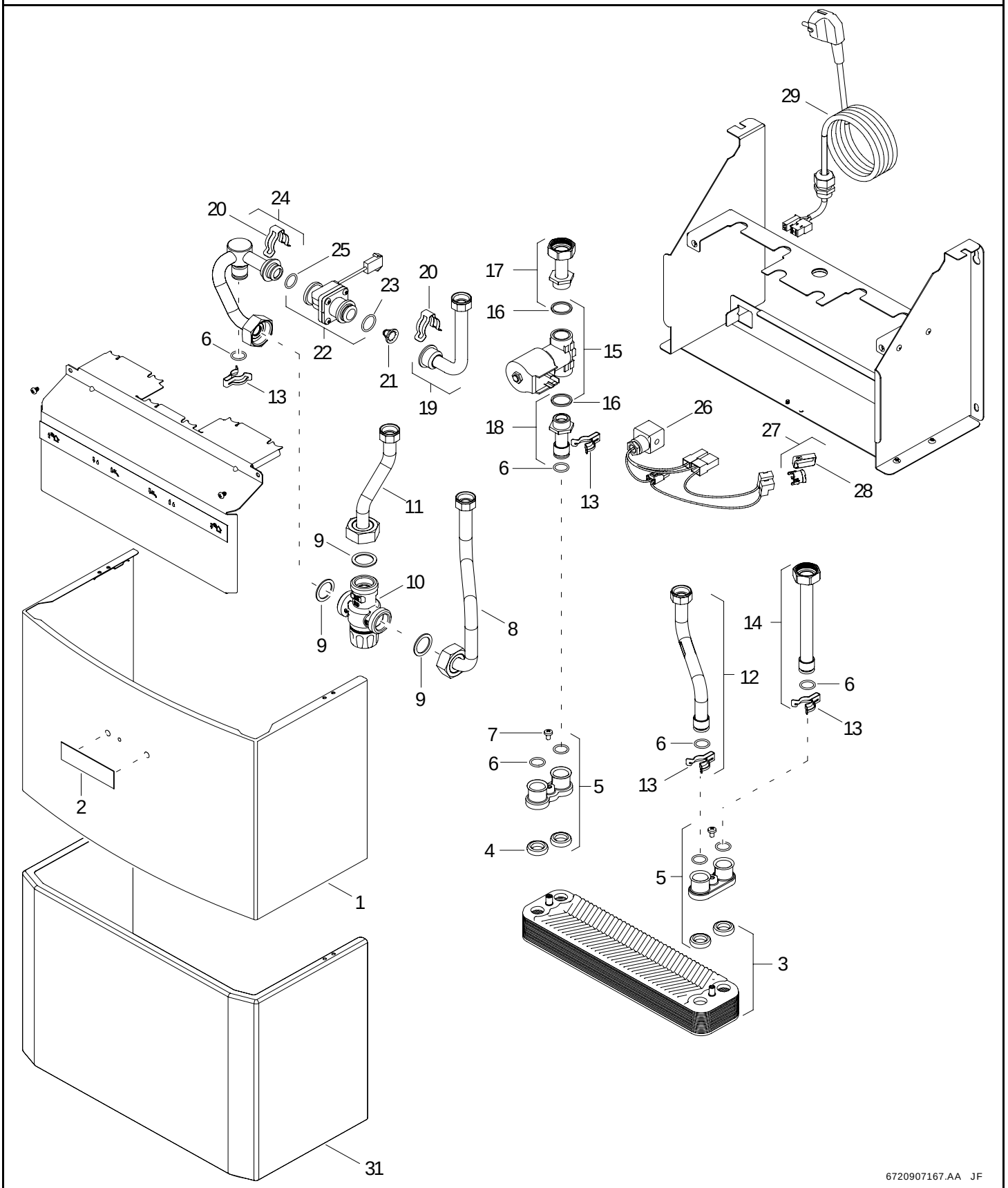

Módulo Transferência	7 736 500 212
Solarbox CC	7 709 003 917
Solarbox EC	7 736 500 210

Pos	Designação description Bezeichnung dénomination descrizioni descripción	S-Nr.	n° de pedido ordering no. Bestell-Nr. n° d'ordine n° d'ordine número el ordenar	PG	Módulo T.Solar C	Solarbox CC	Solarbox EC																		Observações remarks Bemerkungen remarques osservazioni observaciones
1	Frente		8 705 431 410 0		■	■																			
2	Chapa de marca		8 701 103 133 0	16	■																				Vulcano
2	Chapa de marca		8 701 103 132 0	16		■	■																		Junkers
3	Permutador térmico		8 716 106 685 0	47	■	■	■																		
4	Vedante		8 716 106 435 0	15	■	■	■																		
5	Flange de ligacao		8 705 202 151 0		■	■	■																		
6	O-ring (10x)		8 700 205 147 0	20	■	■	■																		
7	Parafuso de cabeça oval DIN7985		2 910 649 149 0	09	■	■	■																		
8	Tubo		8 700 715 547 0		■	■	■																		
9	Anilha de vedação 1" (10x)		8 710 103 046 0	12	■	■	■																		
10	Valvula termostatica		8 707 206 510 0		■	■	■																		
11	Tubo		8 700 715 545 0		■	■	■																		
12	Tubo		8 700 715 543 0		■	■	■																		
13	Grampo (10X)		8 701 201 028 0	19	■	■	■																		
14	Tubo		8 700 715 537 0		■	■	■																		
15	Electrovalvula		8 707 206 511 0		■	■	■																		
16	Anel de vedacao		8 738 720 426 0		■	■	■																		
17	Tubo		8 700 715 539 0		■	■	■																		
18	Tubo		8 700 715 541 0		■	■	■																		
19	Tubo		8 700 715 555 0		■	■	■																		
20	CLIP		8 701 201 036 0		■	■	■																		
21	Filtro de água (10x)		8 700 507 001 0	20	■	■	■																		
22	Fluxostato		8 738 721 123 0		■	■	■																		
23	O-ring (10x)		8 700 205 135 0	20	■	■	■																		
24	Tubo		8 700 715 550 0		■	■	■																		
25	O-ring (10x)		8 700 205 134 0	20	■	■	■																		
26	Cabo de ligacao		8 704 401 432 0		■	■	■																		
27	Limitador de temperatura		8 738 720 293 0		■	■	■																		
28	Mola de fixação (10x)		8 701 300 015 0	16	■	■	■																		
29	Cabo de alimentacao		8 704 401 436 0		■	■	■																		
31	Frente prismatica Solarbox		8 705 431 416 0				■																		

Módulo Transferência	7 736 500 212
Solarbox CC	7 709 003 917
Solarbox EC	7 736 500 210

Vulcano
Soluções de água quente

Bosch Termotecnologia SA
Dept. Comercial
Av. Infante D. Henrique, lotes 2E e 3E
1800-220 Lisboa
tel. 218 500 300 fax 218 500 301

www.vulcano.pt

JUNKERS

Bosch Termotecnologia SA
Av. Infante D. Henrique, lotes 2E e 3E
1800-220 Lisboa
tel 21 850 00 00 fax 21 850 01 61
www.junkers.pt

808 234 212
Chamada local